POMAC
LUB SERVICES BVBA
Kortrijkstraat 187 B-8770 Ingelmunster
Tel. +32 (0)51 316 205 - Fax +32 (0)51 309 621 info@pomac.be - www.pomac.be

MAGNEETVENTIEL VOOR PNEUMATISCHE POMPEN VOOR CENTRAALSMERING

3/2-WEG MAGNEETVENTIEL

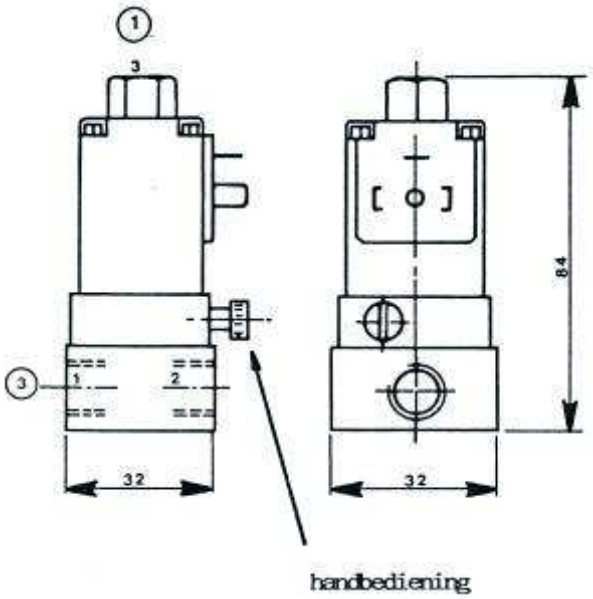

Type 3.04.18
Normaal gesloten

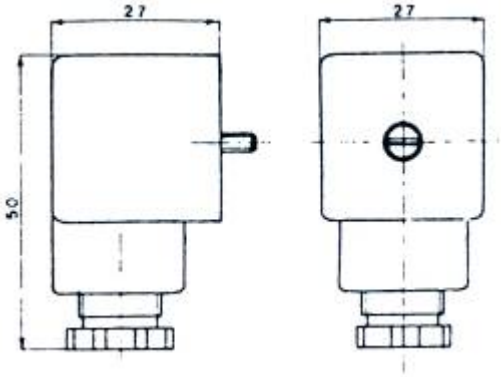

Stekker
Type 3.05.04.90.18

GRONDPLATEN

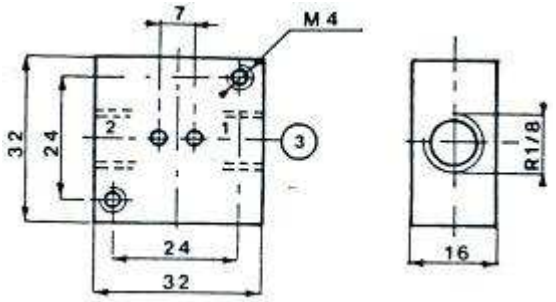

Rechte doorgang
(type 3.00.04.00)
(extra uitvoering)

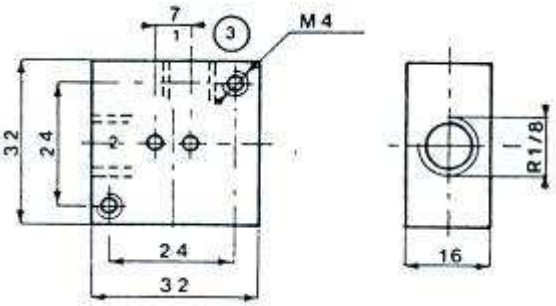

Doorgang haaks 90°
(type 3.00.04.90)
(standaarduitvoering)

TECHNISCHE KENMERKEN

Medium: perslucht
Uitvoering: normaal gesloten
Huis: kunststof
Inbouwmogelijkheid: geen vereisten
Inschakelduur: 100%
Spanningstollerantie: 10%
Doorlaat: Ø 2 mm
Drukbereik: 0 – 10 bar
Verbruik: 8 W
Bescherming: IP 65
Gebruikstemperatuur: -20°C +90°C
Doorvloeiing: qn 120L/min.
Bobijn: verstelbaar 4 x 90°
Aansluiting: R 1/8
Stekker: DIN A 43 650
Spanning: 24V of 220V/50Hz
24V =

Alle uitvoeringen onder voorbehoud van wijzigingen